ITEM	NO. DESENHO
A	320-10156
B	14963286
C	14963573
D	14963519
E	14963572

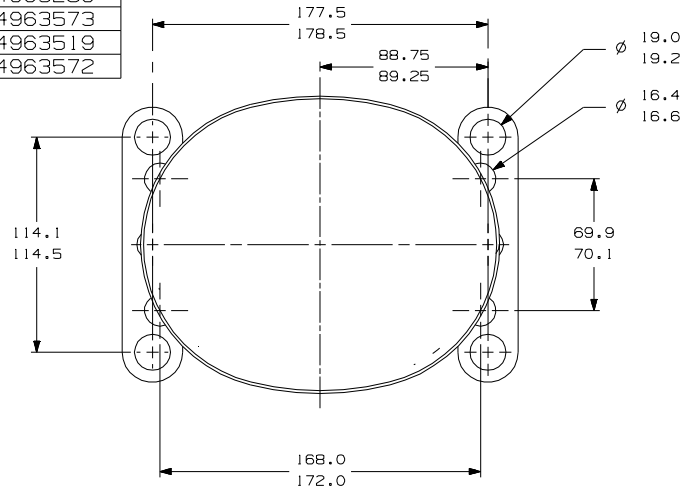

-VISTA AUXILIAR-
DIMENSOES DE FIXACAO

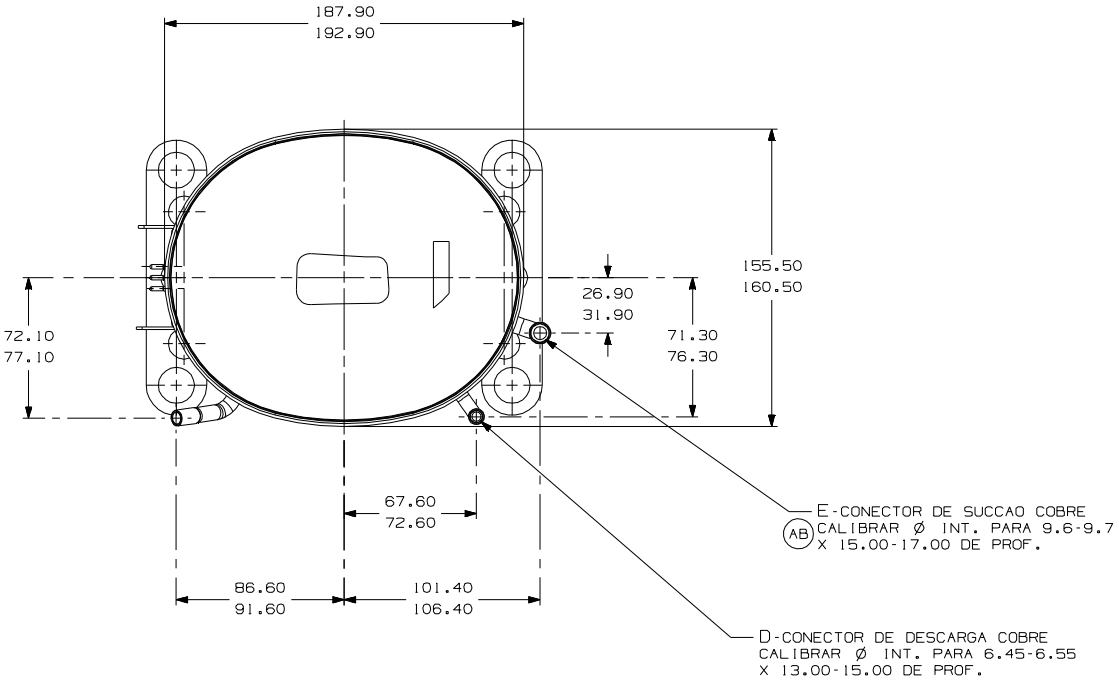

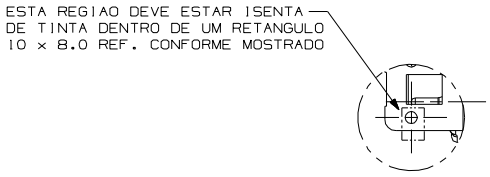

DETALHE-A

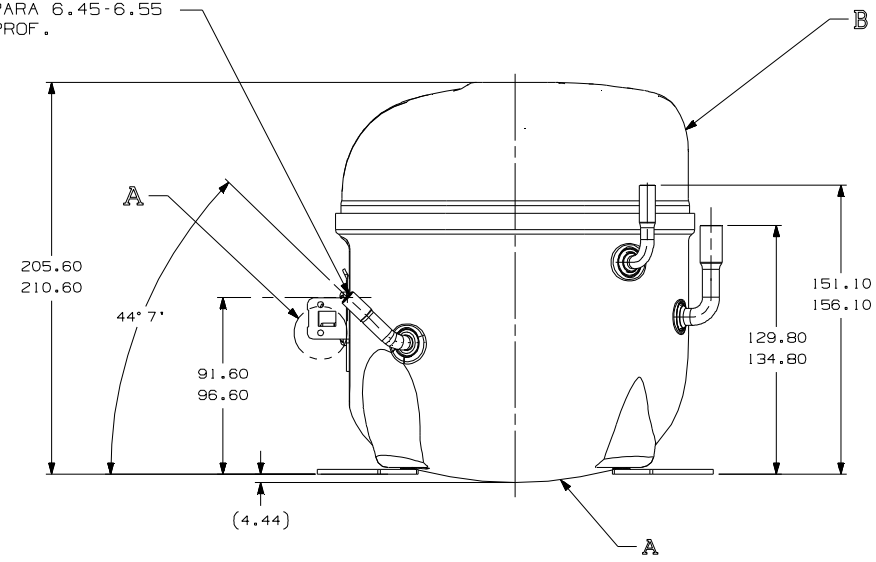

NOTAS:
1- SE ESPECIFICADO NA LISTA DE MATERIAL, MONTAR AS PECAS CONFORME MOSTRADO.
2- VER ESPECIFICACAO "A-B" E "A-C" PARA PROCESSO.
(AC) 3- NAO PODE HAVER VINCOS NOS TUBOS (VINCOS SAO SINAIS OU MARCAS QUE FICAM EM ALGO QUE SE DOBRA).
4- APOS AS DOBRAS NOS TUBOS, NAO PODE HAVER REDUCAO DE AREA SUPERIOR A 30%.
(AD) 5- OS TUBOS DE SUCCAO, DESCARGA E PROCESSO DEVEM ESTAR ISENTOS DE TINTA EM 15.8mm (5/8") A PARTIR DO TOPO DOS TUBOS CONFORME ESPEC. T.P.Co. A-B4.

AD	A/2	ADICIONADO NOTA	EC52840 AMP MF 13-09-13				
	A/2	REVISADA NOTAS 3 E 4	EC44035 08/06/12 PS A.M	AC			
	A/2	ACRESCENTADA NOTAS 3 E 4	EC42948 21/12/11 AMB / A.M				
AB	D2	CORRIGIDO Ø INT. TUBO SUCCAO ERA: Ø 8.00-8.10	EC41424 25/11/11 JLB / A.M				
AA	--	LIBERACAO					
LC	COORD.	MODIFICACAO	DATA				

MUITO IMPORTANTE: I) ESTE DESENHO E DE PROPRIEDADE EXCLUSIVA DA TECUMSEH DO BRASIL LTDA. E NAO PODE SER USADO PARA FINS DIVERSOS DOS CONTIDOS, SOMENTE ELE PERTENCENTES, E A SUA DISPONIBILIZACAO A TERCEIROS, E EM TODO O TERRITORIO NACIONAL OU EXTERIOR, SEM O CONSENTIMENTO, SEJAM DIVULGADOS, COPIADOS OU REPRODUZIDOS, NEM ELE NEM SEU CONTEUDO, SEJAM DIVULGADOS, COPIADOS OU REPRODUZIDOS, NEM QUE SEJA, SEM O PREVIO E EXPRESSO CONSENTIMENTO DA TECUMSEH DO BRASIL LTDA. II) AS INFORMACOES QUE ESPECIFICA E EXPRESSAMENTE TIVER A SUA VALIDADE PARA ELA, II) E PROIBIDO A SUA REPRODUCAO TOTAL OU PARCIAL, III) ESTE DESENHO SERVE SOMENTE PARA QUE FINALIDADE FOR, A MENOS QUE PREVIA E EXPRESSAMENTE AUTORIZADA POR ESCRITO PELA TECUMSEH DO BRASIL LTDA., IV) O DESENHO E TODA E QUALQUER REPRODUCAO DESTE, DEVERAO SER IMEDIATAMENTE DEVOLVIDOS PELO TERCEIRO. TECUMSEH DO BRASIL LTDA.

NAO MUDE A ESCALA DO DESENHO. TODOS MATERIAIS ESTRANGEIROS NAO DEVEM ESTAR MARCADOS COM NORMAS ABNT, MESMO QUANDO COMO NA MONTAGEM DO COMPRESSOR.

PROJECAO: 3°DIEDRO
UNIDADE: mm
FORMATO: A2

SIMBOLOS Q.A.CONFORME PROCEDIMENTO 2.01.031 TECUMSEH DO BRASIL
★: CATEGORIA I
▲: CATEGORIA II
■: CATEGORIA III
●: CATEGORIA IV

Tecumseh

NOME			NUMERO
COMPRESSOR PARA VENDAS			DCAE199
DESENHO	VERIFICACAO	APROVACAO	ESCALA / FOLHA
J.BARBANO	ANDRE MARTINEZ	WALTER CORREA	1:1 / 1/1
DATA 22/09/11	REF.		FAMILIA AE2