ITEM	NO. DESENHO
A	320-10116
B	14963285
C	14963573
D	14963519
E	14963571

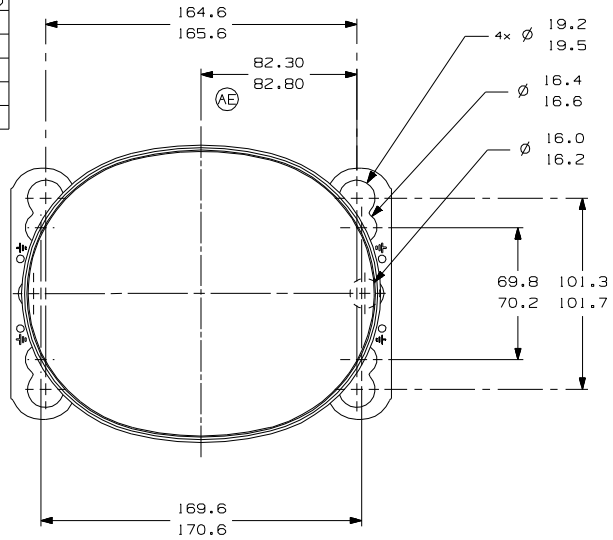

-VISTA AUXILIAR-
DIMENSOES DE FIXACAO

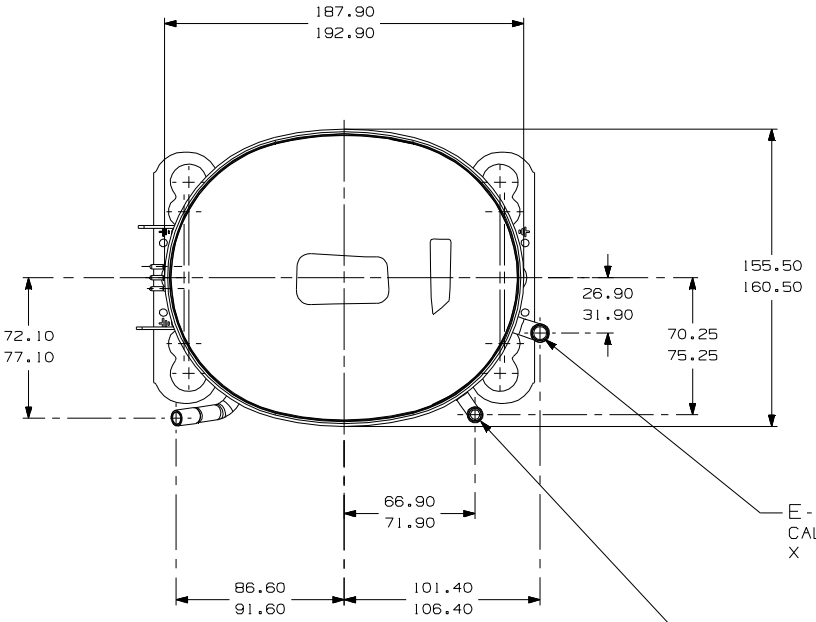

E-CONECTOR DE SUCCAO COBRE
CALIBRAR Ø INT. PARA 8.00-8.10
X 15.00-17.00 DE PROF.

D-CONECTOR DE DESCARGA COBRE
CALIBRAR Ø INT. PARA 6.45-6.55
X 15.00-17.00 DE PROF.

C-CONECTOR DE PROCESSO COBRE
CALIBRAR Ø INT. PARA 6.45-6.55
X 15.00-17.00 DE PROF.

ESTA REGIAO DEVE ESTAR ISENTA
DE TINTA DENTRO DE UM RETANGULO
10 × 8.0 REF. CONFORME MOSTRADO

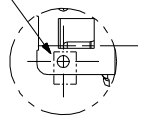

DETALHE-A

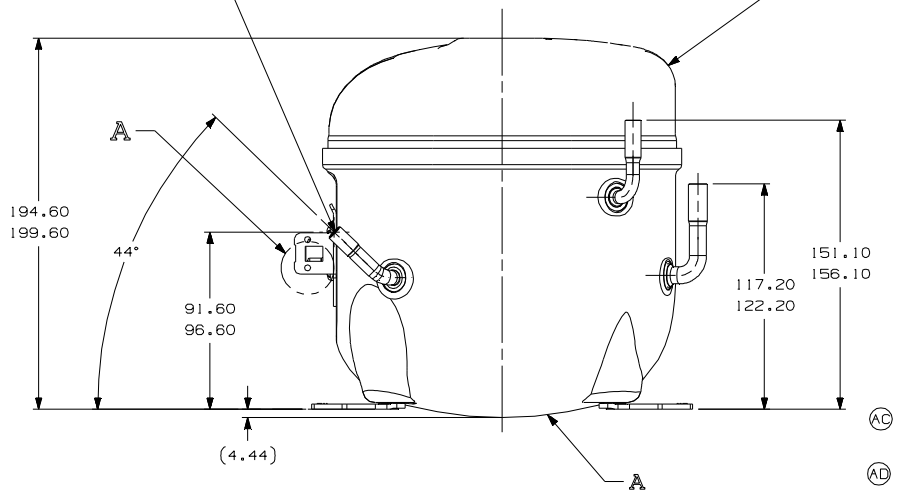

NOTAS:
1- SE ESPECIFICADO NA LISTA DE MATERIAL, MONTAR AS PECAS CONFORME MOSTRADO.
2- VER ESPECIFICACAO "A-B" E "A-C" PARA PROCESSO.
3- NAO PODE HAVER VINCOS NOS TUBOS (VINCOS SAO SINAIS OU MARCAS QUE FICAM EM ALGO QUE SE DOBRA). (AC)
4- APOS AS DOBRAS NOS TUBOS, NAO PODE HAVER REDUCAO DE AREA SUPERIOR A 30%.
5- OS TUBOS DE SUCCAO, DESCARGA E PROCESSO DEVEM ESTAR ISENTOS DE TINTA EM 15.8mm (5/8") A PARTIR DO TOPO DOS TUBOS CONFORME ESPEC. T.P.Co. A-B4. (AD)

LC	COORD.	MODIFICACAO	DATA
AE	F/7	ALTERADA MEDIDA ERA:180.30-80.80 P5. RG.	EC48188 31-01-14
AD	A/2	ADICIONADO NOTA	EC52840 AMP MF 13-01-13
AC	A/2	REVISADA NOTAS 3 E 4	EC44035 08/06/12 P5. A.M
AC	A/2	ACRESCENTADA NOTAS 3 E 4	EC44035 08/06/12 P5. A.M
AB	A/1	ALTERADO NOME ERA: BRDCMD	EC41721 07/11/11 J.B / W.C
AA		LIBERACAO	EC39630 22/06/11 J.B / A.M

MUITO IMPORTANTE: I) ESTE DESENHO E DE PROPRIEDADE EXCLUSIVA DA TECUMSEH DO BRASIL LTDA. E NAO PODE SER USADO PARA FINS DIFERENTES DOS AQUELES PARA OS QUAIS FOI FEITO, SOMENTE ELE PERTENCENTES, 2) A SUA DISPONIBILIZACAO A TERCEIROS, 3) A SUA LEITURA, COPIA OU REPRODUCAO, 4) A SUA CONTEUDO, SEJAM DIVULGADOS, 5) A SUA UTILIZACAO PARA QUALQUER OUTRO FIM, SEJA, SEM O PREVIO E EXPRESSO CONSENTIMENTO DA TECUMSEH DO BRASIL LTDA. E COM AS INFORMACOES QUE ESPECIFICA E EXPRESSAMENTE INDICADAS NO PEDIDO DE COMPRA DELA. 2) E PROIBIDA A SUA REPRODUCAO TOTAL OU PARCIAL, DIFERENTE DA ESPECIFICADA ACIMA OU PARA QUE FINALIDADE FOR, A MENOS QUE PREVIA E EXPRESSAMENTE AUTORIZADA POR ESCRITO PELA TECUMSEH DO BRASIL LTDA. 3) A SEGURANCA DESTE DESENHO E TODA E QUALQUER REPRODUCAO, ESTAS PROPRIEDADES DEVERAO SER IMEDIATAMENTE DEVOLVIDOS PELO TERCEIRO. TECUMSEH DO BRASIL LTDA.

NAO MUDE A ESCALA DO DESENHO. TODOS MATERIAIS FERROSOS NAO DEVEM ESTAR MAGNETICOS. TODOS MATERIAIS DEVEM ESTAR COMO NA MONTAGEM DO COMPRESSOR.

PROJECAO: 3°DIEDRO
UNIDADE: mm
FORMATO: A2

SIMBOLOS Q.A. CONFORME PROCEDIMENTO 2.01.031 TECUMSEH DO BRASIL
★: CATEGORIA I
▲: CATEGORIA II
■: CATEGORIA III
●: CATEGORIA IV

Tecumseh

NOME	NUMERO
COMPRESSOR PARA VENDAS	DCAE196 (AB)

DESENHO	VERIFICACAO	APROVACAO	ESCALA	FOLHA
J.BARBANO	ANDRE MARTINEZ	WALTER CORREA	1:1	1/1

DATA	REF.	FAMILIA
09/06/11		AE2