ITEM	NO. DESENHO
A	320-10420
B	14963286
C	14963573
D	14963518
E	14963572

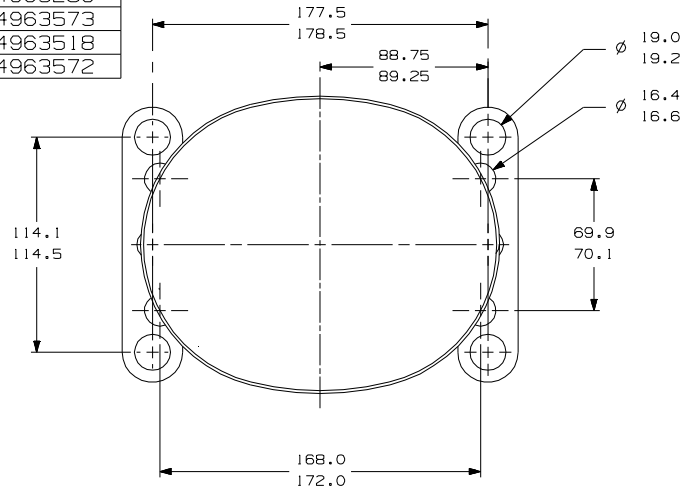

-VISTA AUXILIAR-
DIMENSOES DE FIXACAO

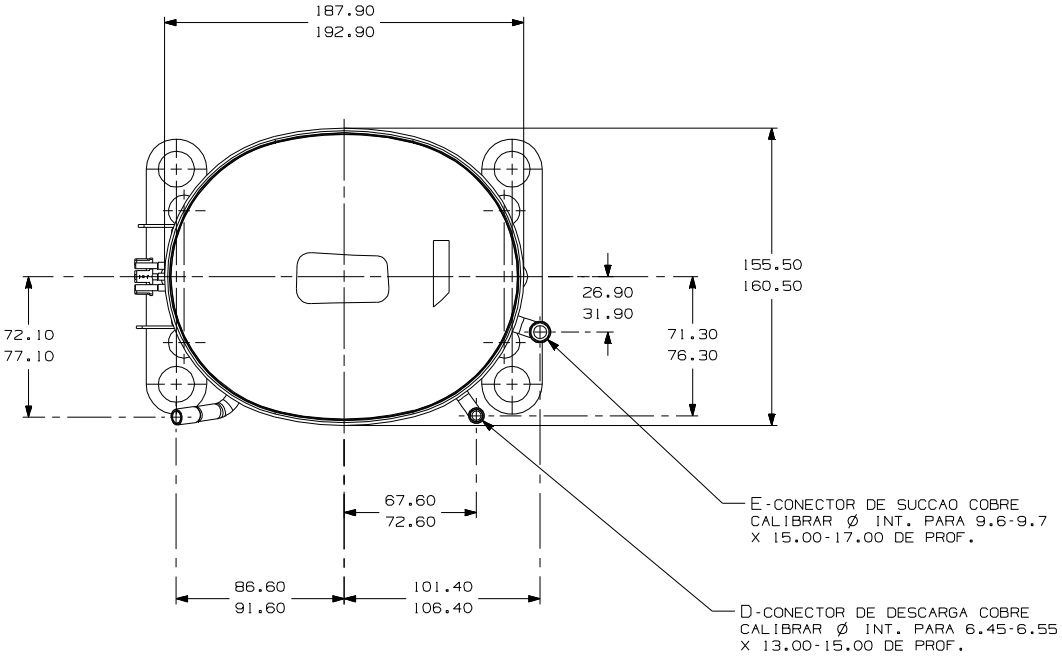

C-CONECTOR DE PROCESSO COBRE
CALIBRAR Ø INT. PARA 6.45-6.55
X 15.00-17.00 DE PROF.

ESTA REGIAO DEVE ESTAR ISENTA
DE TINTA DENTRO DE UM RETANGULO
10 x 8.0 REF. CONFORME MOSTRADO

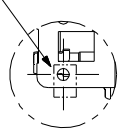

DETALHE-A

"ALERTA"
TERMINAL HERMETICO
14945645

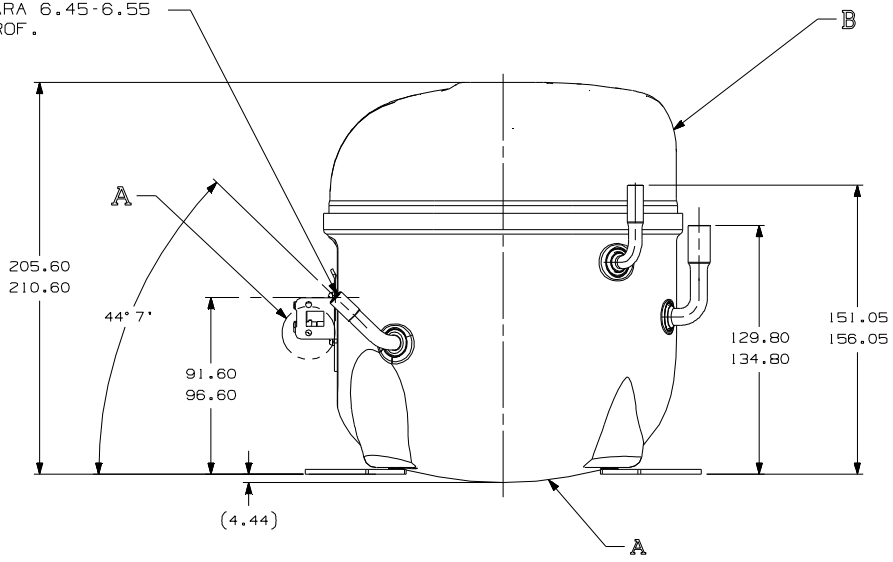

NOTAS:
1- SE ESPECIFICADO NA LISTA DE MATERIAL, MONTAR AS PECAS CONFORME MOSTRADO.
2- VER ESPECIFICACAO "A-B" E "A-C" PARA PROCESSO.
3- NAO PODE HAVER VINCOS NOS TUBOS (VINCOS SAO SINAIS OU MARCAS QUE FICAM EM ALGO QUE SE DOBRA).
4- APOS AS DOBRAS NOS TUBOS, NAO PODE HAVER REDUCAO DE AREA SUPERIOR A 30%.
5- OS TUBOS DE SUCCAO, DESCARGA E PROCESSO DEVEM ESTAR ISENTOS DE TINTA EM 15.8mm (5/8") A PARTIR DO TOPO DOS TUBOS CONFORME ESPEC. T.P.Co. A-B4.

AA	LIBERACAO	EC59785 JS 05-09-14 PS. RS.	DATA
--			
LC	COOR.	MODIFICACAO	

MUITO IMPORTANTE: (1) ESTE DESENHO E DE PROPRIEDADE EXCLUSIVA DA TECUMSEH DO BRASIL LTDA. E FORNECIDO APENAS PARA ANALISE, DADOS E CONFIDENCIAIS, SOMENTE (E) PERTENCENTES, (2) A SUA DISPONIBILIZACAO A TERCEIROS, (E) EXCLUSIVAMENTE (E) QUE NEM ELE NEM SEU CONTEUDO, SEJAM DIVULGADOS, (3) TAMPOUCO SERVIRAO PARA QUE SEJA, SEM O PREVIO E EXPRESSO CONSENTIMENTO DESTA TECUMSEH.
AS INFORMACOES QUE ESPECIFICA E EXPRESSAMENTE TIVER SIDO ALTERADA POR ESCRITO ELA. (2) E PROIBIDA A SUA REPRODUCAO TOTAL OU PARCIAL, POR QUALQUER PROCESSO OU PARA QUE FINALIDADE FOR, A MENOS QUE PREVIA E EXPRESSAMENTE AUTORIZADA POR ESCRITO PELA TECUMSEH DO BRASIL LTDA. (3) O DESENHO E TODA E QUALQUER REPRODUCAO EXPRESSAMENTE AUTORIZADA DEVERAO SER IMEDIATAMENTE DEVOLVIDOS PELO TERCEIRO. BRASIL LTDA. (4) ACEITADOS PELA TECUMSEH DO

NAO MUDE A ESCALA DO DESENHO. TODOS MATERIAIS ESTRANGEIROS NAO DEVEM ESTAR MAIS QUE 0.5% DA MASSA DO COMPRESSOR, COMO NA MONTAGEM DO COMPRESSOR.

PROJECAO: 3°DIEDRO
UNIDADE: mm
FORMATO: A2

SIMBOLOS Q.A.CONFORME PROCEDIMENTO 2.01.031 TECUMSEH DO BRASIL
★: CATEGORIA I
▲: CATEGORIA II
■: CATEGORIA III
: CATEGORIA IV

Tecumseh

NOME			NUMERO
COMPRESSOR PARA VENDAS			DCAE689
DESENHO	VERIFICACAO	APROVACAO	ESCALA / FOLHA
PAULO S.	RAMIRO	WALTER CORREA	1:1 / 1/1
DATA 14-07-14	REF.		FAMILIA AE2